Instrucciones de uso

HOME DELUXE
WIR MACHEN DEIN ZUHAUSE

Tumbona de madera ondulada TAIGA

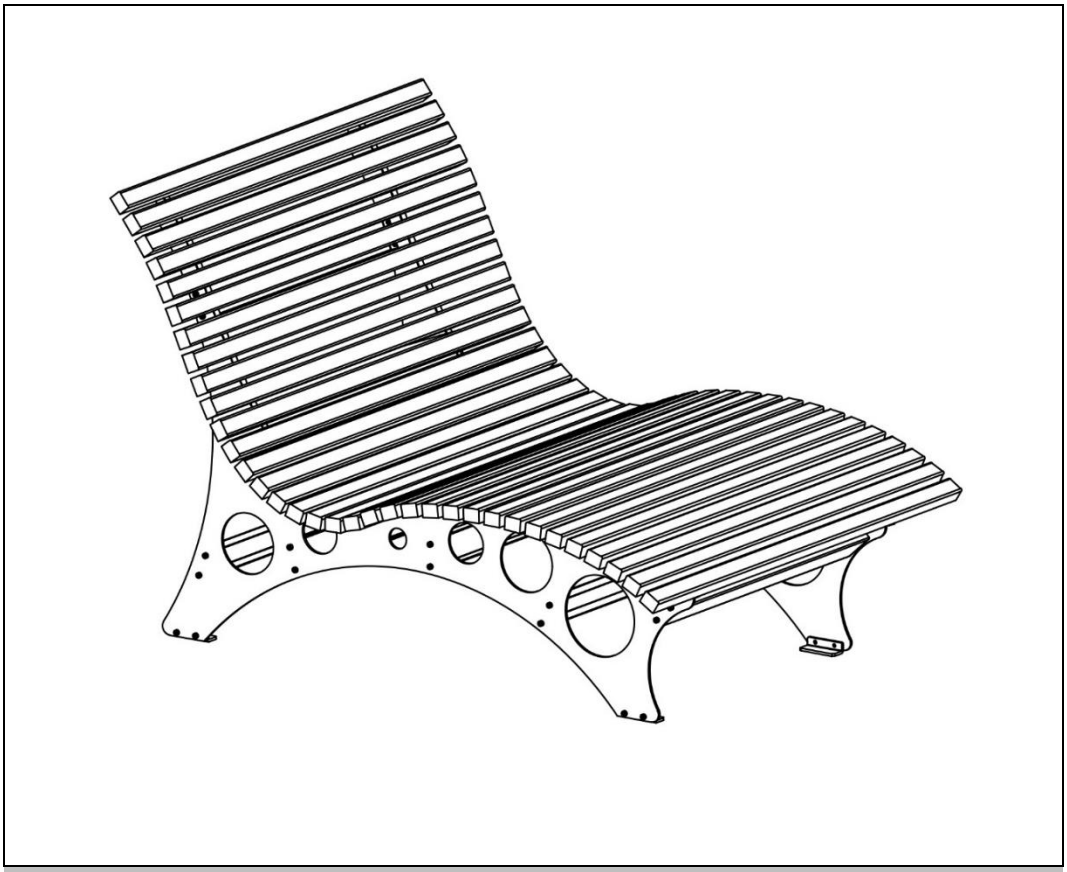

Instrucciones de uso originales

IMPORTANTE:
CONSÉRVELO PARA FUTURAS CONSULTAS.
¡LEA ATENTAMENTE!

Índice

1. Información general ... 3
1.1. Productos ... 3
1.2. Notas generales ... 3
1.3. Garantía ... 3
2. Información sobre las instrucciones de uso ... 4
2.1. Disponibilidad de las instrucciones de uso ... 4
2.2. Destinatarios de las instrucciones de uso ... 4
2.3. Información sobre la traducción ... 4
2.4. Explicación de los símbolos ... 4
2.5. Información general sobre las instrucciones de uso ... 4
2.6. Uso previsto ... 5
2.7. Instrucciones generales de seguridad ... 5
3. Características del producto ... 6
3.1. Datos técnicos ... 6
4. Volumen de suministro ... 8
5. Montaje ... 10
5.1. Instrucciones de seguridad ... 10
5.2. Estructura del producto ... 10
5.3. Accesorios ... 16
6. Aplicación ... 16
6.1. Instrucciones de seguridad ... 16
6.2. Puesta en servicio inicial ... 16
6.3. Operación ... 16
6.4. Almacén ... 16
7. Solución de problemas ... 17
8. Mantenimiento y cuidado ... 17
8.1. Instrucciones de seguridad ... 17
9. Desmontaje ... 17

9.1. Instrucciones de seguridad 17
10. Eliminación de residuos 17
10.1. Información general 17

Estimado cliente,

Gracias por elegir un producto de **Home Deluxe GmbH**. Esperamos que disfrute de su nueva tumbona de madera ondulada TAIGA.

Las instrucciones de uso le ayudan en la puesta en marcha, el funcionamiento y el mantenimiento del producto. Las instrucciones de uso y las indicaciones de seguridad deben leerse atentamente y en su totalidad. Respete estas instrucciones para evitar peligros.

1. Información general

1.1. Productos

Modelo:
Tumbona de madera Wave TAIGA| Item ID: 27912| Variant ID: 72684
Tumbona de madera Wave TAIGA 120 cm| Nº Referencia: 27912| Nº Variante: 72685
Tumbona de madera Wave TAIGA 150 cm| Nº Referencia: 27912| Nº Variante: 72686
Tumbona de madera Wave TAIGA - Paquete 1 de 2| Item ID: 27904| Variant ID: 72676
TAIGA tumbona de madera ondulada - Paquete 2 de 2| Nº Referencia: 27905| Nº Variante: 72677
Tumbona de madera Wave TAIGA 120 cm - Paquete 1 de 2| Item ID: 27907| Variant ID: 72679
Tumbona de madera Wave TAIGA 120 cm - Paquete 2 de 2| Item ID: 27908| Variant ID: 72680

1.2. Notas generales

Para cumplir nuestra pretensión, mejoramos constantemente la calidad, simplificamos el manejo y adaptamos los productos a las necesidades de los clientes. Debido a estos cambios, la versión actual de las instrucciones de uso puede consultarse en nuestra página web.

El término "producto" se utiliza en las instrucciones de uso de la tumbona de madera ondulada "TAIGA".

1.3. Garantía

La responsabilidad legal por defectos y los derechos de garantía se aplican a partir de la fecha de compra. Home Deluxe GmbH no se hace responsable de los daños causados por el incumplimiento de las instrucciones de uso. Las reclamaciones derivadas de un uso inadecuado quedan excluidas de la garantía. En caso de defectos en el producto, póngase en contacto por escrito con nuestro servicio de atención al cliente a través del formulario de contacto de nuestra página web, indicando el nombre del producto, el número de serie y una foto de la placa de características:

Inicio Deluxe GmbH
Schanzeweg 2
32312 Lübbecke
Alemania
Tel: +49 (0)5743 6181-0
www.home-deluxe-gmbh.de

Si tiene más preguntas, póngase en contacto con nuestro equipo de atención al cliente a través del formulario de contacto.

2. Información sobre las instrucciones de uso

2.1. Disponibilidad de las instrucciones de uso

Las instrucciones de uso forman parte del producto y deben conservarse completas y en las inmediaciones del mismo.

2.2. Destinatarios de las instrucciones de uso

Las instrucciones de uso deben ser leídas y observadas por toda persona que participe en una de las siguientes actividades o usos:

- Desembalaje
- Montaje / Instalación
- Puesta en servicio / Funcionamiento
- Mantenimiento / inspección / cuidado
- Solución de problemas / reparación
- Eliminación de residuos

2.3. Información sobre la traducción

Las instrucciones de uso originales están escritas en alemán. Cualquier otro idioma disponible es una traducción de la versión alemana.

2.4. Explicación de los símbolos

Símbolo	Explicación de los símbolos
	**ADVERTENCIA** El símbolo indica posibles peligros que pueden provocar lesiones graves o mortales. Antes de realizar el paso de instalación o aplicación correspondiente, lea la nota correspondiente.
	**INFO** El símbolo proporciona información importante e indica daños materiales. Obsérvelos antes de realizar el paso de instalación o aplicación correspondiente para comprender los problemas y evitar daños.
	**Lea las instrucciones de uso** El símbolo indica que debe leerse atentamente el manual de instrucciones antes de montar/instalar y/o poner en funcionamiento el aparato.

2.5. Información general sobre las instrucciones de uso

Las instrucciones de uso se refieren a la tumbona de madera ondulada TAIGA. Contiene información importante sobre el funcionamiento, el mantenimiento y la limpieza. Las instrucciones de uso, en particular las instrucciones de seguridad, deben leerse atentamente antes de utilizar el producto; conserve las instrucciones de uso en un lugar seguro. Utilice el producto únicamente como se describe en estas instrucciones de uso para evitar lesiones o daños accidentales. Si cede el producto a terceros, entregue también estas instrucciones de uso.

2.6. Uso previsto

El producto es de alta calidad, duradero y está destinado o es adecuado exclusivamente para uso privado en una medida razonable y habitual. Además, nuestro producto **no** está destinado a un uso comercial. El producto está destinado exclusivamente como tumbona de jardín para 2 personas.
Utilice el producto únicamente como se describe en estas instrucciones de uso. Cualquier otro uso se considera inadecuado y puede provocar daños materiales o personales. El fabricante no se hace responsable de los daños causados por un uso inadecuado o incorrecto.

2.7. Instrucciones generales de seguridad

Advertencias generales de peligro



- Una manipulación inadecuada puede provocar daños personales y materiales considerables. Por este motivo, los trabajos de montaje, instalación, puesta en servicio, localización de averías, mantenimiento y reparación sólo deben ser realizados por personal cualificado.
- Asegúrese de que todas las piezas estén intactas. Las piezas dañadas suponen un riesgo de lesiones y pueden afectar a la seguridad y al funcionamiento.
- Instale el producto **sólo** si el volumen de suministro está completo y en perfecto estado.
- Coloque el producto únicamente sobre una superficie segura, nivelada y firme.
- No realice ninguna modificación en el producto.
- Compruebe la fijación a intervalos regulares.

Peligro para los niños



- Mantenga a los niños alejados de los materiales de embalaje. Existe riesgo de asfixia.
- Mantenga a los niños alejados del lugar de montaje mientras se ensambla el producto. El volumen de suministro contiene piezas pequeñas que pueden tragarse o causar lesiones graves.
- Los niños pueden lesionarse al jugar con el producto o al tirar de él.
- No coloque el producto directamente o en las inmediaciones de una zona de juegos.
- Explique a los niños cómo utilizar correctamente el producto y no les deje nunca sin supervisión mientras juegan.
- Asegúrate de que los niños pequeños no se metan piezas pequeñas en la boca.

Riesgo de lesiones
Una manipulación incorrecta del producto puede provocar lesiones



- Compruebe que el producto no presenta daños visibles antes de cada uso.
- No modifique el diseño del producto. Cualquier modificación debe ser autorizada por escrito por el fabricante y realizada de acuerdo con las instrucciones.
- Si el producto está dañado, no debe seguir utilizándose.
- Asegúrese de que el producto está instalado de forma permanente y segura para evitar lesiones.
- No se suba al producto, ya que existe riesgo de caída y vuelco.

Riesgo de daños



- Una manipulación inadecuada del producto puede provocar daños.
- No abra el embalaje con objetos afilados (por ejemplo, cuchillos, tijeras o similares), ya que podría dañar el producto. Tenga cuidado al abrirlo.
- No utilice el producto cerca de fuentes de calor o llamas.

3. Características del producto

3.1. Datos técnicos

TAIGA 120 cm	
Dimensiones (An x Pr x Al)	120 x 157 x 114 cm
Peso	aprox. 88 kg
Material madera	Madera de alerce
Material del panel lateral	Acero con recubrimiento de polvo

TAIGA 150 cm	
Dimensiones (An x Pr x Al)	150 x 157 x 114 cm
Peso	aprox. 90 kg
Material madera	Madera de alerce

Dibujo acotado

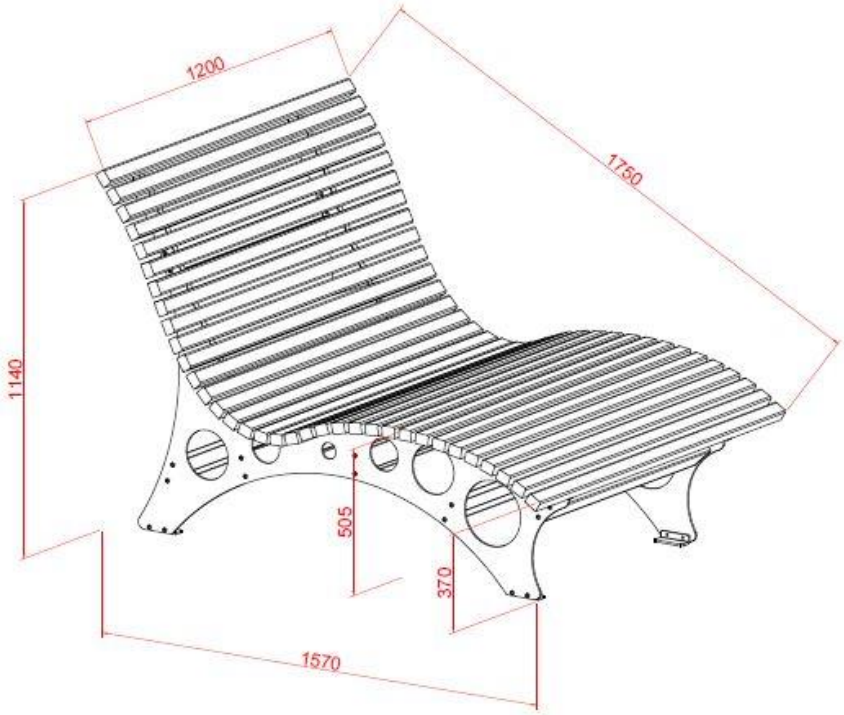

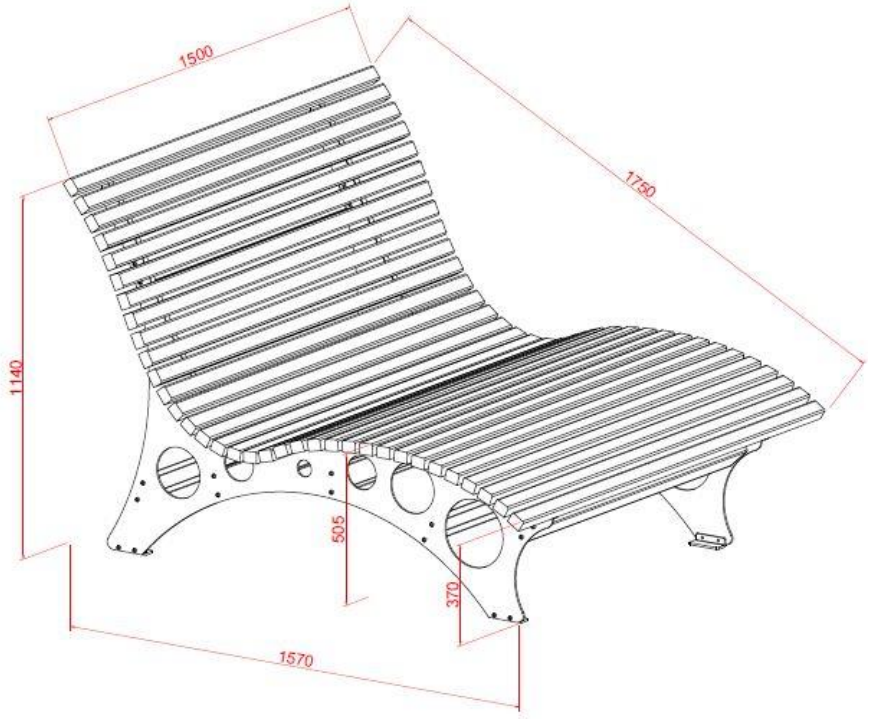

Todas las dimensiones en mm

4. Volumen de suministro

Compruebe si el embalaje presenta daños externos en el momento de la entrega. Además, inmediatamente después de desembalarlo, compruebe que el volumen de suministro está completo y que el producto y todos sus componentes se encuentran en perfecto estado. Monte el producto únicamente si el volumen de suministro está completo y no presenta daños.

Componentes/Piezas Tumbona de madera ondulada TAIGA 120 cm

No.	Descripción de la	Cantidad	Fotos
1	Panel lateral A	1	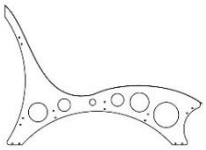
2	Panel lateral B	1	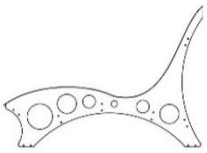
3	Listón de madera	34	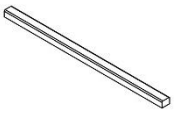
4	Travesaño	6	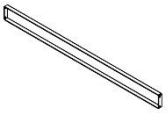
5	Guía de suelos	4	
6	Tornillos de cabeza plana (M8 x 20 mm)	34	
7	Tornillos para aglomerado (4,5 x 25 mm)	72	

Componentes/Piezas Tumbona de madera ondulada TAIGA 150 cm

No.	Descripción de la	Cantidad	Fotos
1	Panel lateral A	1	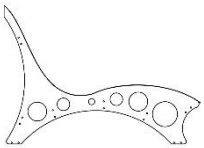
2	Panel lateral B	1	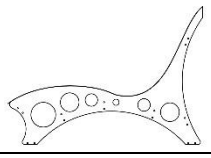

No.	Descripción de la	Cantidad	Fotos
3	Listón de madera	34	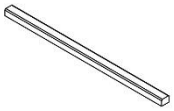
4	Travesaño	6	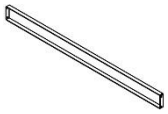
5	Guía de suelos	4	
6	Tornillo de cabeza cilíndrica (M8 x 20 mm)	34	
7	Tornillo para aglomerado (4,5 x 25 mm)	72	

5. Montaje

5.1. Instrucciones de seguridad

- Debe leerse toda la información sobre salud y seguridad.

Riesgo de lesiones

Una manipulación incorrecta durante la instalación puede provocar lesiones

- Inmediatamente después de desembalar, compruebe que el volumen de suministro está completo y que el producto y todas sus piezas están en perfecto estado.
- Instale el producto **sólo** si el volumen de suministro está completo y en perfecto estado.
- Coloque el producto únicamente sobre una superficie segura, nivelada y firme.
- Respete siempre las dimensiones de montaje y utilice el material de montaje suministrado.
- Quedan excluidos de la garantía los errores de funcionamiento, los errores de montaje o los daños causados por el montaje.
- Lleve ropa de protección como calzado de seguridad y guantes de protección durante el montaje.
- **Nos gustaría señalar que Home Deluxe GmbH no asume ningún coste de instalación o servicios manuales, como costes de electricista o costes de especialistas comparables.**

5.2. Estructura del producto

El producto se entrega desmontado y puede montarse con poco esfuerzo. Siga atentamente las instrucciones de montaje. Si no se siguen las instrucciones, no se puede garantizar el funcionamiento ni la seguridad del producto.

Herramientas necesarias

	Destornillador	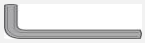	Llave Allen
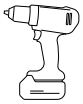	Destornillador inalámbrico		Cuchillo cortador
	Taladro helicoidal		Martillo
	Cinta métrica		

- Las siguientes instrucciones deben leerse atentamente.
- **No** se incluye el material de fijación para atornillar el producto al sustrato.
- **ATENCIÓN:** Las lamas de madera **deben** tratarse con barniz o aceite antes o después del montaje.
- La madera es un producto natural. Puede haber nudos o bolsas de resina en la madera. Compruebe visualmente los listones de madera y coloque el lado con las bolsas de resina hacia abajo si las hubiera. Antes de utilizar los productos, deben tratarse con barniz o aceite.

- **Nota:** Alinee los listones de madera lateralmente durante el montaje para que queden enrasados.

Pasos de montaje 120 cm

Paso 1:
Atornille la guía de suelo (**5**) a los dos paneles laterales A, B (**1, 2**) con los tornillos de cabeza plana (**6**) y apriételos a mano.

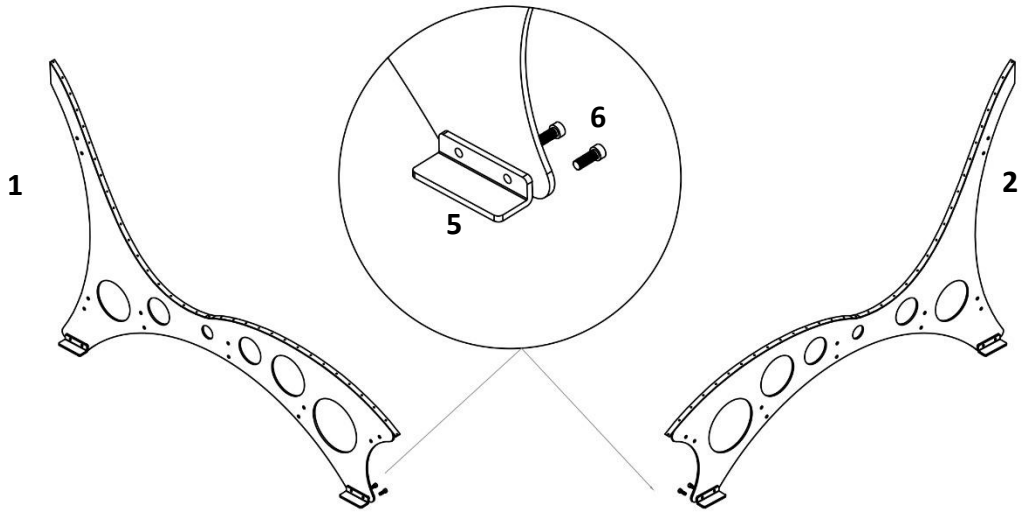

Segundo paso:
Atornille las dos secciones laterales (**1, 2**) a los travesaños (**4**) y a los tornillos de cabeza plana (**6**) y apriételos a mano.

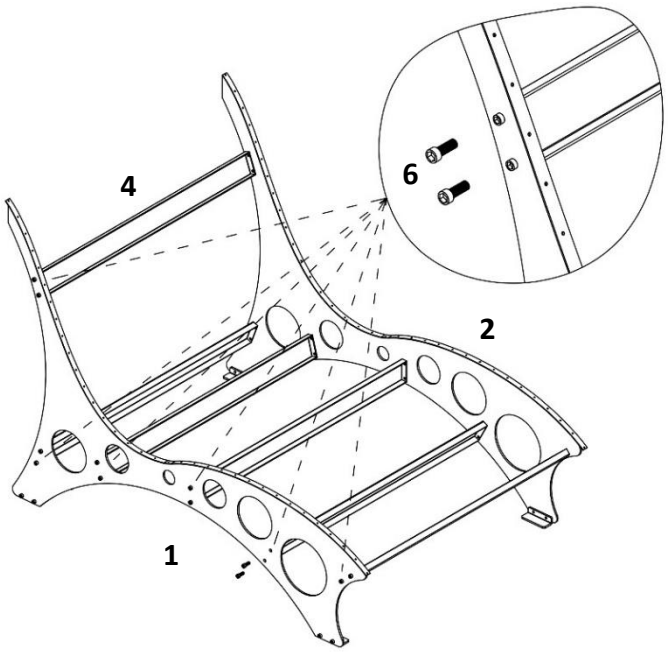

Tercer paso:
Simplemente coloque los listones de madera **(3**) sobre el marco y atorníllelos a la parte posterior con los tornillos para tableros de aglomerado (**7**). Atornille firmemente las lamas de madera (**3**) a las partes laterales (**1, 2**) de la superficie posterior.

Inclina la tumbona hacia atrás para poder atornillar los listones de madera al armazón.

Apriete los tornillos.

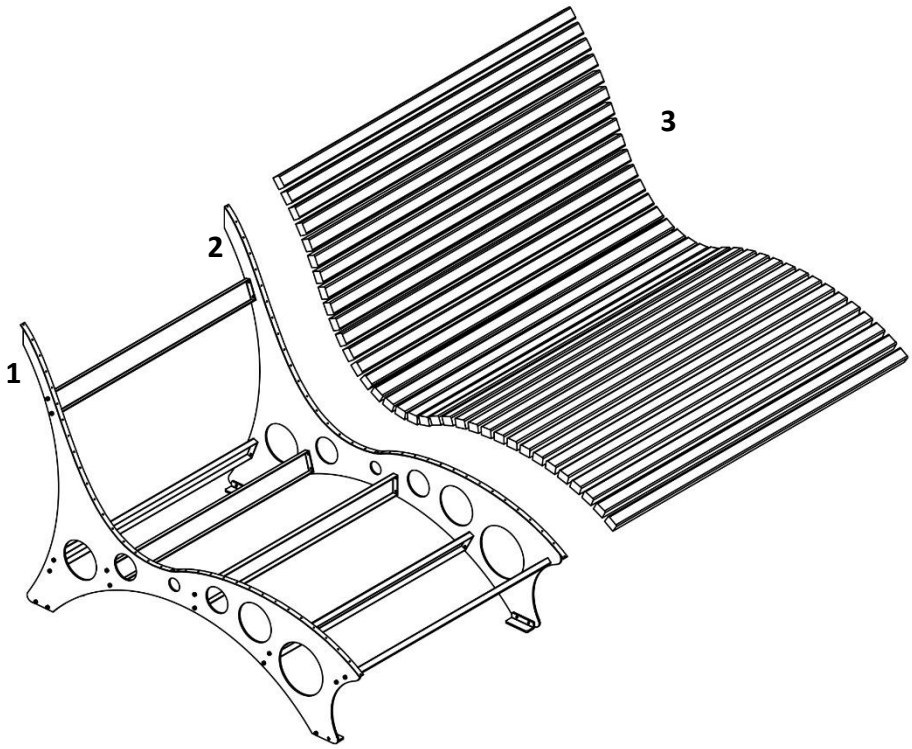
3
2
1

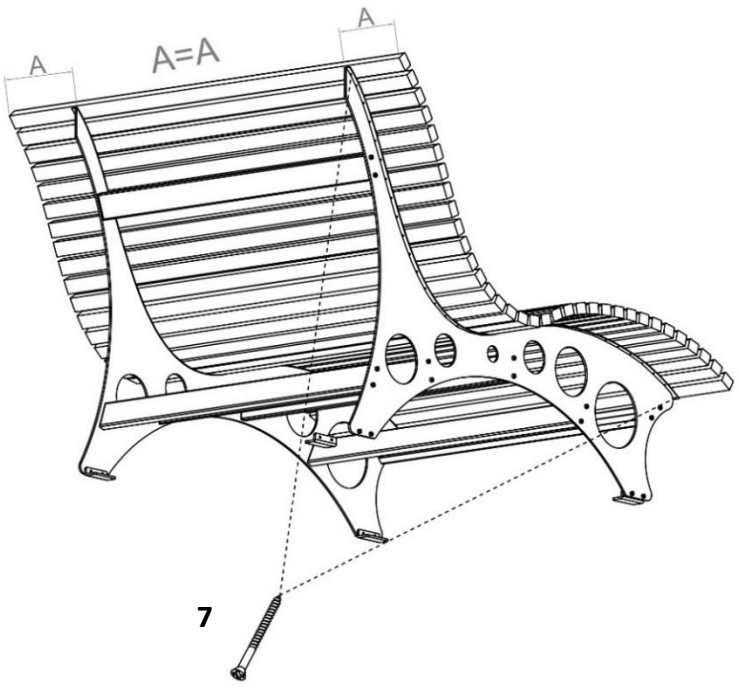
A
A=A
A
7

Pasos de montaje 150 cm

Paso 1:
Atornille la guía de suelo (**5**) a los dos paneles laterales A, B (**1, 2**) con los tornillos de cabeza plana (**6**) y apriételos a mano.

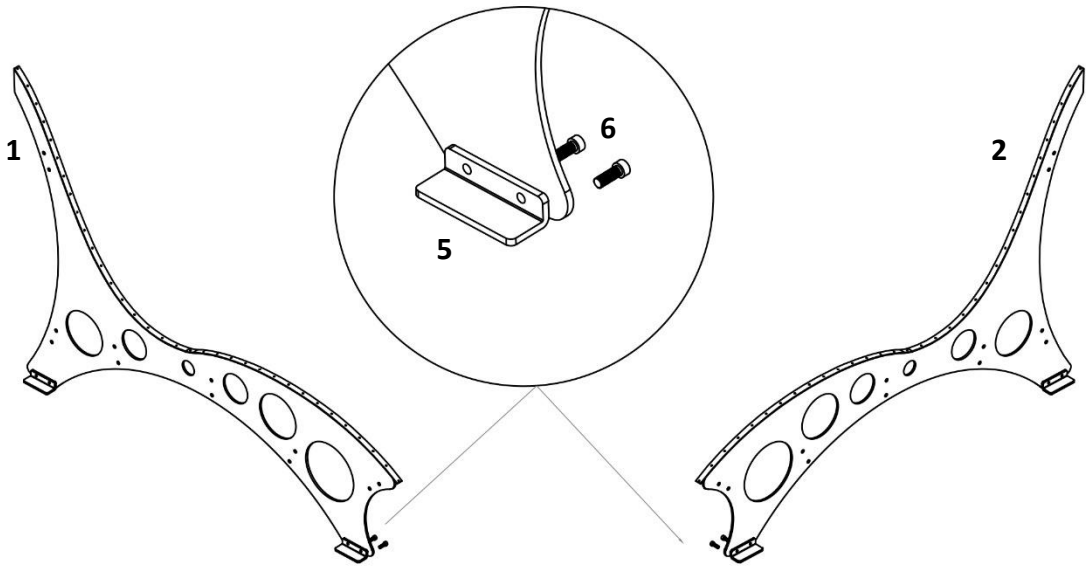

Segundo paso:
Atornille las dos secciones laterales (**1, 2**) a los travesaños (**4**) y a los tornillos de cabeza plana (**6**) y apriételos a mano.

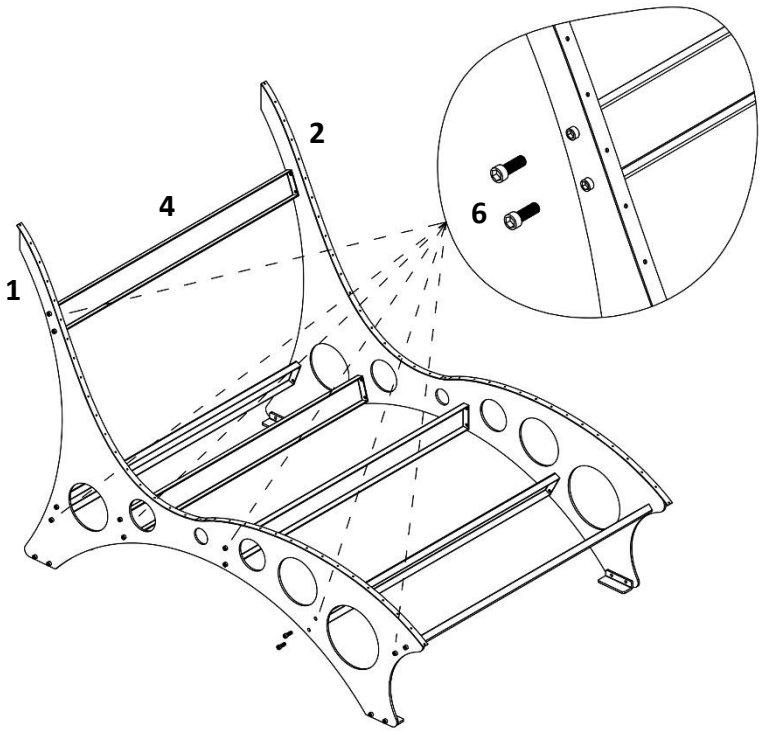

Tercer paso:
Simplemente coloque los listones de madera **(3**) en el marco y atorníllelos a la parte posterior con los tornillos para tableros de aglomerado (**7**). Atornille firmemente las lamas de madera (**3**) a las partes laterales (**1, 2**) de la superficie posterior.

Inclina la tumbona hacia atrás para poder atornillar los listones de madera al armazón.

Apriete los tornillos

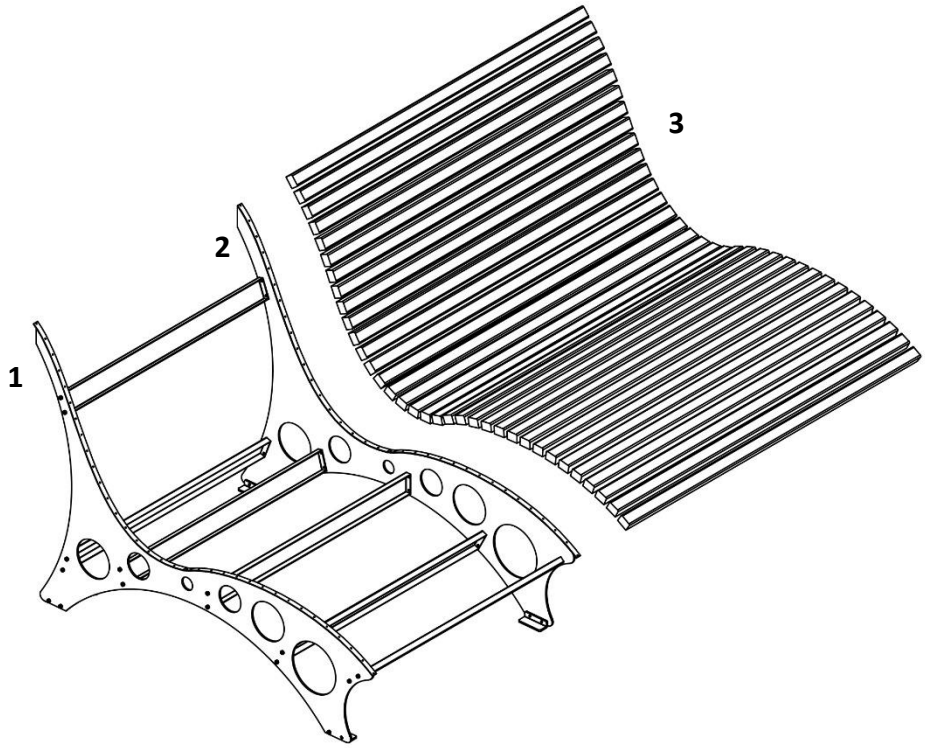

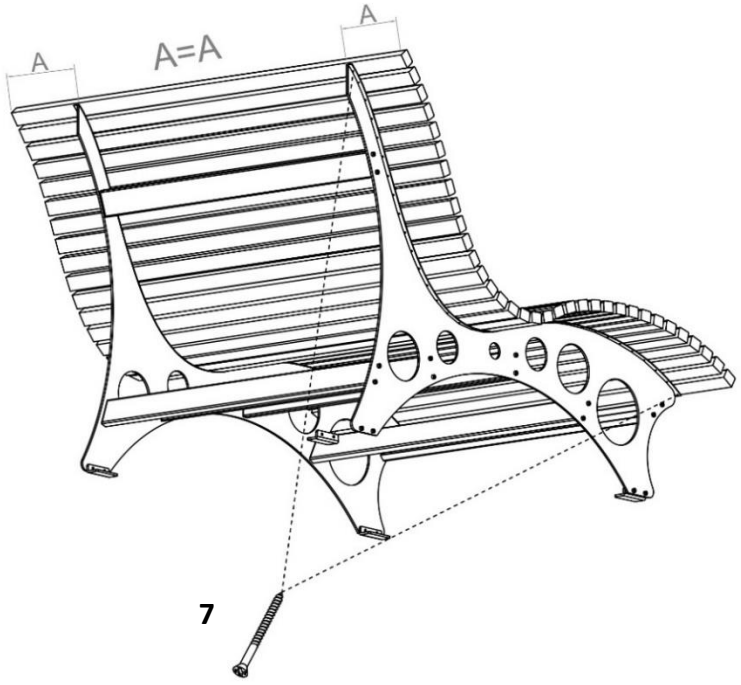

Propiedades de la madera



Las agallas resinosas son cavidades llenas de resina en los troncos de árboles de especies de madera ricas en resina (por ejemplo, abeto, pino, alerce). Si estas cavidades se abren durante el procesamiento de la madera mediante aserrado o cepillado, la resina pegajosa se escapa. Puede limpiarse fácilmente con un paño empapado en acetona.

5.3. Accesorios

Cojín de tumbona de madera ondulada: ID artículo: 19999 / Variant ID: 48664

Funda de lluvia sofá bosque CAPE: Id. artículo: 22309 / Variant ID: 57346

6. Aplicación

6.1. Instrucciones de seguridad

Debe leerse atentamente la siguiente información sobre salud y seguridad.

Riesgo de lesiones
Una manipulación incorrecta durante el funcionamiento puede provocar lesiones



- No utilice un producto dañado.
- No realice ninguna modificación en el producto.
- El producto no es un juguete para niños, un rocódromo ni un equipamiento deportivo. No se permite que los niños jueguen con el producto.
- Compruebe la fijación a intervalos regulares.

6.2. Puesta en servicio inicial

Compruebe que el producto no esté dañado antes de utilizarlo por primera vez. El producto sólo puede utilizarse si no presenta daños.

6.3. Operación

Compruébelo antes de utilizar el producto,

- la condición adecuada.

6.4. Almacén



- Durante el invierno, almacene el producto en un lugar seco, bien ventilado y protegido de la intemperie en la medida de lo posible.

7. Solución de problemas

Si se producen los siguientes fallos durante el funcionamiento, compruebe las causas de los mismos mediante la siguiente tabla. Si el fallo no puede solucionarse con las medidas indicadas, ponga el producto fuera de servicio.

Error	Posible causa	Solución
El producto se tambalea o vibra	- El producto se sostiene sobre superficies irregulares - Los tornillos de fijación se han aflojado - El producto está sobrecargado	- Coloque el producto sobre una superficie plana - Apriete los tornillos de fijación - Respetar los límites de carga

Si surge algún otro problema con el producto, póngase en contacto con nosotros.

8. Mantenimiento y cuidado

8.1. Instrucciones de seguridad

Riesgo de lesiones
Una manipulación incorrecta durante el funcionamiento puede provocar lesiones



- Limpie las superficies con un cepillo de mano o una ligera presión de aire.

9. Desmontaje

9.1. Instrucciones de seguridad

Riesgo de lesiones
Una manipulación incorrecta durante el desmontaje puede provocar lesiones



- Asegure el producto para que no se caiga antes de desmontarlo.
- El desmontaje del producto debe realizarse en orden inverso al montaje. (**véase el capítulo Montaje**)

10. Eliminación de residuos

10.1. Información general



- Elimine el producto y todos sus componentes de acuerdo con la normativa local y específica del país para evitar daños al medio ambiente.
- Nuestros envases se fabrican con materiales respetuosos con el medio ambiente. Pueden reciclarse y servir así como valiosas materias primas. Elimine el material de embalaje (cartón, envases sucios, etc.) por separado y de forma profesional, de acuerdo con la normativa nacional aplicable.
- Póngase en contacto con el fabricante si tiene dudas sobre su eliminación.
- También puede obtener información sobre la eliminación correcta en los centros locales de eliminación de residuos.

Inicio Deluxe GmbH
Schanzeweg 2
32312 Lübbecke
Alemania
Tel: +49 (0)5743 6181-0
www.home-deluxe-gmbh.de

ga-372-00-taiga_N
2025/01